Руководство
по эксплуатации

EDON

БЕНЗИНОВЫЙ КУЛЬТИВАТОР

ERT-7/850

EAC

Внимание! В целях Вашей безопасности, перед использованием бензинового инструмента, прочтите и ознакомьтесь с руководством по эксплуатации, а также сохраните данное руководство и используйте в качестве справочного материала.

Приложение 1

Применяемые предписывающие и предупреждающие знаки по ГОСТ Р 12.4.026-2001

Предписывающие знаки		
	Изучить внимательно руководство по эксплуатации	Выполнение требований и рекомендаций руководства по эксплуатации предотвратит возможные ошибочные действия и обеспечит оптимальное функционирование и продление срока службы инструмента
	Работать в защитных очках	На рабочих местах и участках, где требуется защита органов зрения
	Работать в защитных наушниках	На рабочих местах, где существует повышенный уровень шума
	Работать в нескользящей, устойчивой обуви	На рабочих местах и участках, где требуется повышенная внимательность, где есть вероятность подскользнуться, где необходима устойчивость
	Не следует одевать излишне свободную одежду, галстуки, украшения и пр.	На рабочих местах и участках, где требуется повышенная внимательность, где есть вероятность попадания деталей одежды в электрооборудование
	Работать в защитных перчатках	На рабочих местах и участках, где требуется защита рук от воздействия вредных или агрессивных сред, защита от возможного травмирования
Предупреждающие знаки		
	Внимание! Опасность (прочие опасности)	Применять для привлечения внимания к прочим видам опасности, не обозначенной настоящим стандартом. Знак необходимо использовать вместе с дополнительным знаком безопасности с поясняющей надписью
	Осторожно! Горячая поверхность	Части двигателя, особенно глушитель, сильно нагреваются в процессе работы. Не касайтесь их во избежание серьезных ожогов при соприкосновении. Дайте двигателю остыть
Запрещающие знаки		
	Не курить! Не пользоваться открытым огнем!	Запрещается пользоваться открытым огнем и курить (при заправке топливом)

УВАЖАЕМЫЙ ПОКУПАТЕЛЬ!

Благодарим Вас за выбор бензинового культиватора **EDON**.
Информация, содержащаяся в руководстве, основана на технических характеристиках, имеющихся на момент выпуска руководства. Мы постоянно стремимся повышать качество нашей продукции, поэтому изделия под торговой маркой **EDON** постоянно совершенствуются, в связи с этим технические характеристики и внешний вид могут быть изменены без предварительного уведомления, что не повлияет на надёжность и безопасность эксплуатации.
При покупке бензинового культиватора **ERT-7/850** убедитесь, что в талоне на гарантийный ремонт проставлены штамп магазина, дата продажи и подпись Продавца, а также указана модель и серийный номер бензинового культиватора.
Перед включением внимательно изучите настоящее руководство по эксплуатации. В процессе эксплуатации соблюдайте требования настоящего руководства по эксплуатации, чтобы обеспечить оптимальное функционирование бензинового культиватора и продлить срок его службы.
Комплексное полное техническое обслуживание и ремонт в объёме, превышающем перечисленные данным руководством по эксплуатации операции, должны производиться квалифицированным персоналом на специализированных предприятиях. Установка и необходимое техническое обслуживание производится пользователем и допускается только после изучения данного руководства по эксплуатации.

Внимание! Бензиновый инструмент является источником повышенной опасности! Виды опасных воздействий на оператора во время работы: высокая скорость рабочего инструмента, локальная вибрация, высокая температура узлов двигателя и возможная повышенная концентрация выхлопных газов на рабочем месте!

Храните руководство по эксплуатации в течение всего срока службы бензинового культиватора.

ОБЛАСТЬ ПРИМЕНЕНИЯ

1. Бензиновый культиватор (далее по тексту – культиватор) предназначен для рыхления и обработки фрезами почвы в садах, теплицах и на приусадебных участках с соблюдением всех требований настоящего руководства по эксплуатации. На заросших сорняками участках удалите сорняки перед использованием культиватора для обработки земли. Культиватор не предназначен для использования в качестве транспортного средства и буксировки. Использование бензинового культиватора в любых других целях, не предусмотренных настоящим руководством, является нарушением условий гарантийного обслуживания.

Культиватор – агрегат, использующий в качестве привода одноцилиндровый четырёхтактный бензиновый двигатель внутреннего сгорания.

Коленчатый вал, приводимый во вращение возвратно-поступательными движениями поршня двигателя, передаёт крутящий момент с ведущего шкива ремёнными передачами на вал ведущий с приводной звёздочкой цепи. Цепь приводит в движение ведомую звёздочку, закреплённую на выходном валу. На валу цепной передачи редуктора (с двух сторон) закреплены три ступицы (скреплённые друг с другом) фрез. На фланцах ступиц болтовыми соединениями крепятся резцы фрезы (левые и правые). Ступицы с закреплёнными на ней резцами является рабочим органом (фрезой) культиватора.

Двигатель работает на неэтилированном бензине АИ- 92. Он оснащён мембранным карбюратором и электронной системой зажигания. Для запуска двигателя служит ручной стартёр. Органы управления культиватором (рычаги привода фрез для движения «вперёд» /«назад» и рычаг управления дроссельной заслонкой (рычаг газа) расположены на рукоятке управления (рис.1 поз.4). На двигателе находятся выключатель зажигания (положения «ON» и «OFF»), воздушная заслонка (положения «открыто» и «закрыто») и топливный кран (положения «ON» и «OFF») .

2. Габаритные размеры и вес представлены в таблице ниже.

Габаритные размеры в упаковке, мм	
Длина х ширина х высота	580х405х740
Вес (брутто/нетто), кг	49,0/44,0

3. Культиватор поставляется в продажу в следующей комплектации*.

Культиватор в сборе (двигатель, рама, редуктор)	1
Рукоятка управления нижняя / верхняя части	2/1
Фреза в сборе	2
Колесо для транспортировки	1
Боковая защита	2
Сошник	1
Комплект крепежа и инструмента	1
Руководство по эксплуатации / Упаковка	1 / 1

в зависимости от поставки комплектация может изменяться

Дата изготовления указана на серийном номере изделия.

4. Основные технические характеристики представлены в таблице.

Количество скоростей	1(вперёд) / 1(назад)
Ширина обработки, см	30-55-85
Глубина вспашки, см	35
Двигатель	
Модель двигателя	170F
Тип двигателя	одноцилидровый, четырёхтактный, бензиновый
Мощность двигателя, л.с.	7,0
Объем топливного бака, л	3,6
Объем масла, л	0,6
Рабочий объем двигателя (см^3)	212
Число оборотов х.х, об/мин	1800+/-100
Тип запуска	ручной стартер
Тип топлива	смесь бензина АИ-92 (неэтилированного)
Тип масла	SAE 5W-30/ SAE 10W-30
Система зажигания	электронное бесконтактное магнето
Трансмиссия	
Передача крутящего момента	ременная
Редуктор привода фрез	цепной
Уровень звукового давления, дБ(А)	96

5. Общий вид культиватора представлен на рис. 1

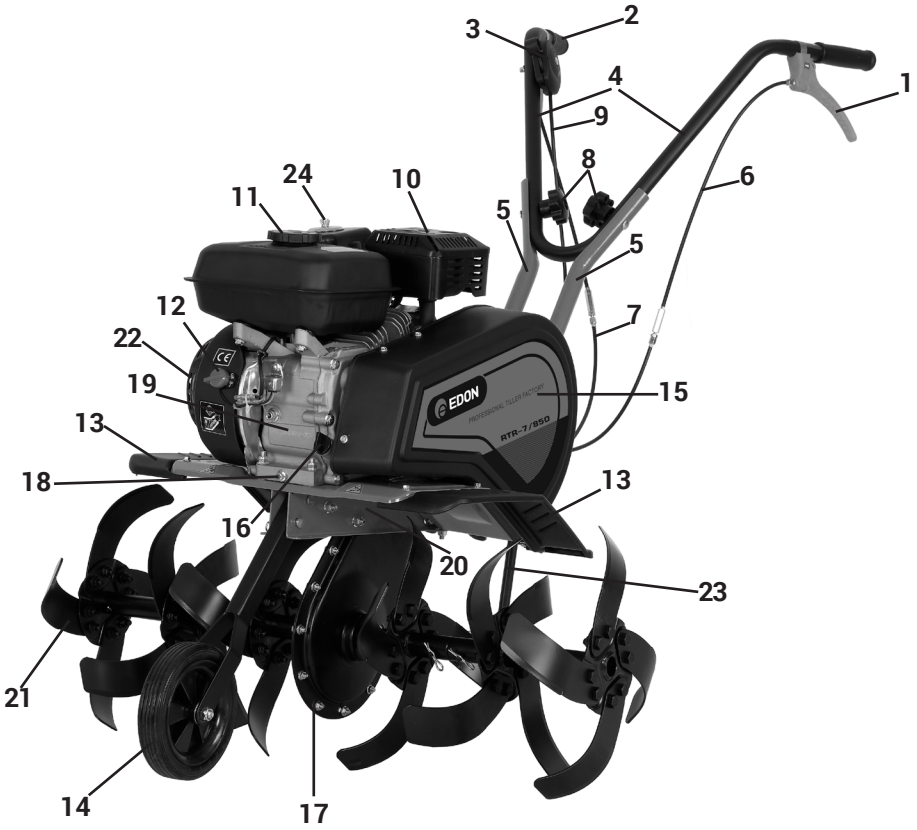

рис.1

1) рычаг привода фрез «назад» ; **2)** рычаг привода фрез «вперед» (на рис не видно); **3)** рычаг управления дроссельной заслонкой (рычаг газа); **4)** рукоятка управления - верхяя часть; **5)** рукоятка управления - нижняя часть; **6)** трос привода фрез «назад» ; **7)** трос привода фрез «вперед» ; **8)** гайка- барашек рукоятки управления; **9)** трос управления дроссельной заслонкой; **10)** глушитель; **11)** крышка топливного бака; **12)** выключатель зажигания; **13)** брызговики; **14)** транспортировочное колесо; **15)** кожух защитный ремённой передачи; **16)** пробка-щуп маслозаливной горловины; **17)** редуктор цепной передачи; **18)** болт для слива масла; **19)** двигатель; **20)** рама; **21)** фреза; **22)** стартер (на рисунке не видно); **23)** сошник (регулятор глубины вспашки); **24)** крышка воздушного фильтра

6. Компоновка культиватора

Двигатель культиватора и передаточный механизм закреплены на раме (рис.1 поз.20). Коленчатый вал двигателя, расположенный горизонтально, передаёт крутящий момент, ремёнными передачами, на большой двухручьёвый шкив, закреплённый на ведущем валу с приводной звёздочкой цепи. Передача вращения с ведущего вала на приводной вал фрез осуществляется цепной передачей. При нажатии на один из рычагов управления приводом фрез (рис.1 поз.1 или 2), ролик прижимного механизма натягивает один из ремней и большой шкив с ведущим валом приводной звёздочки цепи начинает вращаться. Ведомая звёздочка с валом редуктора передаёт вращение на фрезы культиватора. При движении вперёд (нажат рычаг поз. 2 рис.1) фрезы культиватора производят обработку грунта. Движение назад (нажат рычаг поз.1 рис.1) применяется для отвода культиватора после обработки, при невозможности его разворота (мешают кусты, опоры, деревья).

УКАЗАНИЯ МЕР БЕЗОПАСНОСТИ

При работе с культиватором необходимо обязательно соблюдать указанные требования по технике безопасности.

Перед работой:

- Культиватор спроектирован таким образом, чтобы обеспечить безопасное и надежное обслуживание при эксплуатации в соответствии с руководством. Перед работой внимательно прочитайте данное руководство по эксплуатации и сохраните его для дальнейшего использования.
- Перед вводом в эксплуатацию пользователь должен ознакомиться с функциями и элементами управления культиватором.
- Во время работы культиватором необходимо всегда выполнять рекомендации, содержащиеся в руководстве по эксплуатации. В противном случае возникает опасность травматизма или опасность повреждения устройства.
- Перед каждым использованием внимательно проверяйте культиватор на отсутствие повреждений, утечек топлива. Для предотвращения получения травм оператором, посторонними лицами, а также поломки культиватора, проверьте правильность установки и надёжность крепления всех элементов, особенно режущих.
- Тщательно проверьте территорию, на которой будет осуществляться работа. Удалите весь мусор и посторонние предметы, которые могут попасть под режущие ножи.
- Не подпускайте посторонних лиц.
- Для уменьшения риска получения травм не разрешайте посторонним лицам, особенно детям, а так же домашним животным находится на расстоянии менее 10 метров от места работы.
- Держите детей подальше от рабочей зоны и под присмотром ответственного взрослого, не являющегося оператором.
- Использование машины запрещено лицам младше 16 лет.

- Для работы всегда одевайтесь соответственно. Не носите широкую одежду и украшения, так как они могут попасть в движущиеся части культиватора. Наденьте прочные перчатки. Перчатки снижают передачу вибрации на ваши руки. Продолжительное воздействие вибрации может вызвать онемение пальцев и другие болезни. Носите обувь на нескользящей подошве для большей устойчивости.
- Не работайте с агрегатом босиком или в открытых сандалиях.
- Всегда носите защитные очки. Во избежание повреждения органов слуха рекомендуется во время работы с культиватором носить защитные наушники.
- Всегда будьте внимательны. Оценивайте свои действия с позиции здравого смысла. ЗАПРЕЩАЕТСЯ использовать культиватор, когда вы устали, больны или находитесь под воздействием лекарств, наркотических веществ или алкоголя.

Во время работы:

- Во время работы держите культиватор за обе рукоятки при вращении фрез и/или работе двигателя. Помните, что фрезы продолжают вращаться, даже когда вы отпустили рычаг газа. Перед тем как поставить культиватор, убедитесь в том, что фрезы полностью остановились и двигатель отключен.
- Всегда твердо стойте на земле, не теряйте равновесия, не тянитесь за культиватором. Перед началом работы осмотритесь, нет ли на вашем участке препятствий, о которые вы можете споткнуться и выпустить культиватор из рук.
- Чтобы снизить опасность возгорания, не допускайте накапливания остатков растительности и излишней смазки на двигателе, в зоне бензобака.
- Запускайте двигатель осторожно, соблюдая инструкции изготовителя; следите, чтобы ноги не располагались вблизи рабочих органов.
- Для безопасного использования культиватора следите за тем, чтобы все гайки, болты и винты были надежно затянуты.
- Соблюдайте особую осторожность, когда вы меняете направление движения или тянете культиватор на себя.
- Работайте только в дневное время или при хорошем искусственном освещении.
- При работе на склонах следите за тем, чтобы не поскользнуться.
- Соблюдайте чрезвычайную осторожность при изменении направления движения на склонах.
- Всегда сохраняйте безопасную дистанцию относительно других людей, которые работают вместе с вами.
- Всегда проверяйте культиватор перед работой, чтобы убедится, что все рукоятки, крепления и предохранительные заслонки находятся в рабочем состоянии и на месте.
- Не держите руки или ноги рядом с вращающимися деталями.
- Избегайте попадания выбрасываемого материала на стену или препятствие. Материал может срикошетировать обратно в сторону оператора.
- Не оставляйте работающую машину без присмотра.
- Склоны являются основным фактором, связанным с несчастными случаями. Эксплуатация на склонах требует особой осторожности. Не используйте культиватор

на участках с уклоном, превышающим 10%.
- Избегайте трогания с места и остановки на склонах. Избегайте резких изменений скорости или направления движения. Делайте повороты медленно и постепенно. Не работайте на слишком крутых склонах.
- Соблюдайте крайнюю осторожность при движении задним ходом или подтягивании машины к себе.
- Запускайте двигатель осторожно в соответствии с инструкциями производителя, держа ноги на достаточном расстоянии от инструмента (инструментов).
- Во избежание ожогов не прикасайтесь к двигателю или глушителю. Эти узлы двигателя в процессе работы сильно нагреваются и остаются горячими некоторое время после остановки двигателя.
- Всегда останавливайте двигатель при перерывах в работе или при переходе с одного обрабатываемого участка на другой.
- При ударах о посторонние предметы немедленно остановите двигатель и проверьте повреждения культиватора. Устраните повреждения перед следующим использованием культиватора. Не используйте культиватор с повреждёнными или отсутствующими частями и элементами.
- Всегда останавливайте двигатель культиватора перед обслуживанием и ремонтом.

При работе с бензином:
- Эксплуатируйте оборудование ТОЛЬКО на открытом воздухе.
- Не допускайте попадания выхлопных газов в замкнутое пространство через окна, двери, вентиляционные отверстия или другие отверстия.
- Готовьте топливную смесь и заливайте её в топливный бак в чистом, хорошо проветриваемом месте, на безопасном расстоянии от источников искр и огня. Храните бензин вдали от источников искр, открытого пламени, постоянного горения, а также источников тепла и других источников возгорания. Не курите при работе с бензином.
- Пары бензина очень токсичны. Если Вы перелили бензин через край, то запускать двигатель можно только после очистки поверхности, залитой бензином. Не включайте зажигание до того момента, пока пары бензина не улетучились (протереть насухо). Удалите остатки пролитой топливной смеси ветошью.
- Для предотвращения возгораний, следите за тем, чтобы на машине не скапливалась трава, листья или другой мусор; очистите ее от пролитого масла или топлива и удалите все остатки топлива; дайте машине остыть перед хранением.
- Перед запуском двигателя отойдите от места заправки топливной смесью на расстояние не менее, чем 3 м. Остерегайтесь возможных травм рук, ног и головы.

Внимание! Топливо и его пары легковоспламеняющиеся и взрывоопасные вещества. Всегда обращайтесь с топливом с особой осторожностью. Несоблюдение этих инструкций по технике безопасности может причиной пожара, который может привести к серьезным ожогам или летальному исходу.

ПОДГОТОВКА К РАБОТЕ

После распаковки культиватора необходимо произвести наружный осмотр, проверить комплектацию изделия. Проверить надёжность затяжки гаек, болтов и винтов крепления деталей и агрегатов изделия.

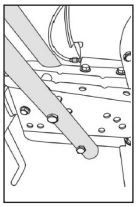

рис.2

Сборка

Установка рукояток управления

- Закрепите нижнюю часть рукоятки управления на раму, как показано на рисунке 2, используя болты из комплекта крепежа;
- Установите верхнюю рукоятку управления на нижнюю, и используя болты с гайкой из комплекта крепежа прикрепите верхнюю рукоятку (рис.1 поз.4) с помощью гайки-барашка (рис.1 поз.8) как показано на рисунке 3.

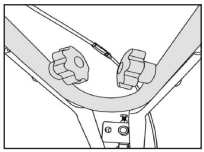

рис.3

Установка тросов управления дроссельной заслонкой и привода фрез:

- Вытянув на всю длину тросы дроссельной заслонки, привода фрез, убедитесь, что они не запутаны и не повреждены;
- Раскрутите винтовое соединение рычага управления дроссельной заслонкой (рис.1 поз.3);
- Прикрепите трос управления дроссельной заслонкой (рис.1 поз.9) так, чтобы он располагался с внутренней стороны;
- Раскрутите винтовое соединение рычага привода фрез (рис.1 поз.1 и поз.2);
- Прикрепите тросы привода фрез так, чтобы они располагались снизу;
- Специальными зажимами прикрепите тросы к нижним рукояткам.

Установка регулятора глубины вспашки и фрез:

Сошник обеспечивает различную глубину обработки почвы. Если Вы устанавливаете сошник слишком глубоко в почву, движение машины замедлится, и глубина культивирования увеличится. Поднимая сошник, Вы увеличите скорость машины, но культивирование будет более поверхностное. Правильная установка глубины сошника зависит от почвы.

- Установите регулятор глубины вспашки (рис.1 поз.23) на раму культиватора;
- Зафиксируйте его в выбранном положении (имеет 3 фиксированных положения) болтами;
- При помощи болтов из комплекта соберите фрезы. Лезвия необходимо устанавливать заточенной стороной по ходу движения агрегата. Установите фрезы на культиватор, используя пальцы и шплинты из комплекта (рис. 4).

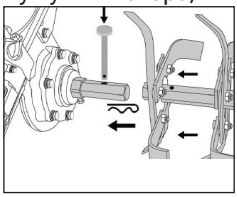

рис.4

Заполнение маслом системы смазки

Внимание! В новом культиваторе отсутствует масло в картере двигателя! Не запускайте двигатель без масла! Работа с низким уровнем масла в двигателе, а также работа без масла приведет к повреждению двигателя

и не подлежит ремонту по гарантии. Контролировать и восстанавливать уровень масла необходимо перед КАЖДЫМ запуском культиватора.

- Выкрутите пробку-щуп (рис.1 поз.16) из маслозаливной горловины и залейте в картер масло необходимой марки до нижнего края горловины. Вставьте сухой чистый щуп в горловину картера и извлеките его. Проверьте уровень масла, граница смоченной области щупа должна располагаться между отметками минимального и максимального уровней.
- Если уровень масла низкий, долейте рекомендованное масло до края отверстия горловины для заливки масла. Используйте специальную воронку для исключения пролива масла на двигатель. В случае пролива – насухо протрите машину перед включением ветошью. Установите на место и плотно закрутите крышку/щуп.

При выборе масла руководствуйтесь требованиями эксплуатационной документации и указаниями по применению конкретного типа масла его производителем.

Заправка топливом

Внимание! Соблюдайте меры пожароопасности! Заполняйте топливный бак только на открытом воздухе при выключенном и полностью остывшем двигателе. Запрещается курение при заправке топливного бака.

- Открутите крышку топливного бака (рис.1 поз.11). Заливайте бензин в топливный бак не более чем на 1 см ниже уровня основания заливной горловины. Перед запуском двигателя тщательно протрите крышку бензобака, удалив возможные при заправке брызги топлива. Избегайте повторного или длительного контакта с кожей или вдыхания паров бензина.
- Храните топливо только в канистрах, предназначенных для горючих веществ.

ИСПОЛЬЗОВАНИЕ ПО НАЗНАЧЕНИЮ

Внимание! Запрещается начинать работу с культиватором, не ознакомившись с требованиями по технике безопасности, указанными в данном руководстве.

Запуск двигателя

Внимание! Существует опасность отравления окисью углерода, содержащейся в выхлопных газах. ЗАПРЕЩАЕТСЯ запускать двигатель в закрытых помещениях.

Порядок запуска (см. рис. 5)

Перед запуском убедитесь, что рычаги привода фрез (рис.1 поз.1 и 2) не нажаты.
Порядок запуска.

- Перевести выключатель зажигания (рис.1 поз.12) в положение «ON» – включено.
- Открыть топливный кран (рис.5) – крайнее правое положение.
- Установить рычаг управления воздушной заслонкой (рис.6) в крайнее левое положение - «закрыто» при пуске холодного двигателя, или в промежуточное положение при прогретом двигателе.
- Медленно потянуть рукоятку стартёра до появления сопротивления, затем энергично вытянуть её, преодолевая компрессию, на 2/3 длины шнура.
- При возврате шнура в исходное положение, придерживайте рукоятку стартёра, чтобы не повредить стартёрный механизм.
- Повторите действие ещё раз, если двигатель не завёлся.

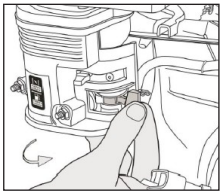

рис.5

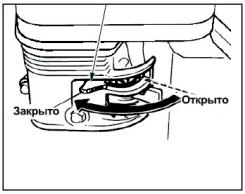

рис.6

Внимание! Не прикладывайте излишней силы к рывку ручного стартёра. Существует вероятность механического повреждения стартёрного блока, которая не будет рассматриваться как гарантийный случай. Ключевым фактором в ручном запуске является не сила вытягивания троса, а резкость рывка, при вытягивании троса на 2/3 его длины.

После прогрева двигателя в течение 10-40 секунд (в зависимости от начальной температуры), переведите рычаг воздушной заслонки в крайнее правое положение - «открыто», а рычаг управления дроссельной заслонкой (рис.1 поз.18) в положение «минимально». Отрегулируйте желаемые обороты двигателя с помощью рычага газа.
Двигатель должен пройти обкатку в течение первых 20-ти часов работы. В период обкатки не рекомендуется нагружать культиватор свыше 70% его номинальной производительности.

Остановка двигателя

Внимание! Не останавливайте двигатель на высоких оборотах.

- Отпустить рычаг привода фрез (рис.1 поз.1 или 2) для их остановки.
- Перевести рычаг регулировки дроссельной заслонкой (рис.1 поз.3) в положение «минимально».
- Выключатель зажигания (рис.1 поз.12) поставить в положение «OFF» – выключено.
- Закрыть топливный кран – крайнее левое положение.

Переключение скорости («вперёд»/ «назад»):
- Отпустить рычаг привода фрез (рис.1 поз.2 – движение «вперёд») для их остановки.
- Перевести рычаг дроссельной заслонки в положение «минимально».
- Нажать рычаг привода фрез (рис.1 поз.1 – движение «назад»).
- После перемещения культиватора на место обработки, включение привода фрез «вперёд» провести в обратном порядке.

Внимание! Не нажимайте обе ручки одновременно! Это может привести к повреждению устройства. Берегите ноги при использовании заднего хода.

Рекомендации при работе культиватором
- Всегда управляйте культиватором, находясь в безопасной зоне – сзади.
- Во время работы удерживайте культиватор крепко двумя руками. Будьте готовы к тому, что культиватор может сделать рывок (подпрыгнуть), если встретит какое-либо препятствие (камень, корень, пенёк и т.п.).
- Не перегружайте культиватор. Не пытайтесь глубоко вскопать твёрдую почву (целину).
- Отключайте двигатель, когда работа приостановлена и во время перемещения с одного места работы на другое.
- При работе в теплице, обеспечьте хорошую проветриваемость, во избежание отравления выхлопными газами.
- Ограничьте время непрерывной работы, периодически делайте перерывы, чтобы ослабить последствия от вибрации и дать отдых рукам.
- При обработке рыхлой почвы следите за тем, чтобы фрезы не углублялись полностью в почву, вызывая тем самым перегрузку двигателя.
- На необработанных участках культивацию производите в несколько проходов, каждый раз увеличивая глубину обработки, переставляя сошник. При этом достигается хорошее дробление комков почвы и обеспечивается наиболее равномерная её структура.

ТЕХНИЧЕСКОЕ ОБСЛУЖИВАНИЕ

Внимание! Все работы по техническому обслуживанию следует проводить при выключенном двигателе и отсоединённом колпачке высоковольтного провода свечи зажигания.

Перед каждым использованием:
- Проверить уровень топлива, при необходимости долить до требуемого уровня.
- Проверить затяжку всех крепёжных элементов (болтов, винтов, гаек).
- Проверить работу рычагов управления, при необходимости отрегулировать.

1. Чистка

После работы культиватор необходимо почистить.

Перед очисткой культиватора выключите двигатель, дайте ему остыть, отсоедините высоковольтный провод от свечи зажигания.

- Очистите фрезы, раму и колёса с помощью щётки;.
- Удалите растительность, верёвки и другие материалы, которые могли намотаться на ось редуктора с фрезами.
- После остывания, очистите рёбра охлаждения двигателя и глушитель.
- Установите на место высоковольтный провод свечи зажигания. Запрещается использовать для очистки культиватора, и особенно редуктора, струю воды под давлением.

2. Свеча зажигания

Периодичность проверки – через каждые 50 часов работы.Периодичность замены свечи – через каждые 100 часов работы (или в конце сезона).

Для замены свечи.

- Снять высоковольтный провод и выкрутить свечу из двигателя.
- Осмотреть свечу (допускается наличие тонкого светло-коричневого налёта на поверхности электродов и керамического изолятора. Возможно небольшое количество тёмного масляного нагара на торце свечи, обращённом в камеру сгорания);
- Рекомендуется проверить величину межэлектродного зазора, который должен составлять 0,6-0,7 мм. При существенном отклонении величины зазора от указанной, необходимо его отрегулировать (восстановить) или заменить свечу.
- Свеча заменяется новой того же типа или полным аналогом.
- Установить свечу в двигатель, закрутив её до упора от руки, затем затянуть ключом на 180° для новой и на 90° для использованной ранее.
- Установить в/в провод на центральный электрод свечи.

При каждом обслуживании очищайте от загрязнений поверхность высоковольтного провода.

3. Воздушный фильтр

Периодичность проверки – через каждые 10 часов работы.

- Открутив винт крепления снимите крышку воздушного фильтра (рис.1 поз.9), аккуратно потянув её на себя.
- Извлеките и осмотрите поролоновый воздушный фильтр.
- Промойте фильтр водным раствором любого моющего средства.
- Прополощите в чистой воде и просушите.
- Погрузите фильтр в применяемое моторное масло.
- Аккуратно отожмите масло, не перекручивая фильтр.
- Установите фильтр на место и закрепите крышку винтом.

При обнаружении каких-либо дефектов или в случае большого загрязнения фильтра, замените его на новый.

Внимание! Не запускайте двигатель с демонтированным фильтром.

Воздушный фильтр следует заменить, при обнаружении его дефектов, изменении цвета выхлопных газов или при неустойчивой работе двигателя.

4. Замена масла

Периодичность проведения – после первых 20-ти и далее через 50 часов наработки.

- На прогретом до рабочей температуры двигателе выкрутите пробку-щуп (рис.1 поз.16) и болт-пробку (рис.1 поз.18) для слива масла в нижней части картера, разместив вспомогательную ёмкость под сливным отверстием.
- После истечения масла, установите болт-пробку на место и затяните её.
- Залейте масло в горловину до нижнего края заливного отверстия и закрутите пробку-щуп маслозаливной горловины.

5. Проверка топливной системы

Проверка топливной системы также производится перед каждым использованием.

- После заправки убедитесь в отсутствии утечки топлива в областях топливного бака, шланга, топливного фильтра и карбюратора.
- В случае утечки существует опасность возгорания топлива. Проверьте надежность закрытия крышки бака. Если проблема не в крышке, обратитесь в авторизированную сервисную службу для ремонта.

Внимание! Полная диагностика, регулировки и профилактические работы должны проводиться только специализированным сервисным центром.

СРОК СЛУЖБЫ, ХРАНЕНИЕ И УТИЛИЗАЦИЯ

1. Срок службы культиватора 3 года.

2. ГОСТ 15150 (таблица 13) предписывает для инструмента условия хранения - 1 (хранить в упаковке предприятия – изготовителя в складских помещениях при температуре окружающей среды от +5 до +40°С). Относительная влажность воздуха (для климатического исполнения УХЛ 3.1) не должно превышать 80%.

3. Указанный срок службы действителен при соблюдении потребителем требований настоящего руководства.

Если Вы не собираетесь использовать машину в течение длительного периода времени, необходимо подготовить её к хранению.

- тщательно очистите корпус привода, опорный кронштейн с колёсами и фрезы;
- для предупреждения образования ржавчины покройте все металлические части тонким слоем масла или средством защиты от коррозии;
- поместите культиватор и фрезы в чис тое, сухое, закрытое помещение.

При расконсервации культиватора после длительного хранения, необходимо заменить масло в картере.

4. При полной выработке ресурса культиватора необходимо его утилизировать с соблюдением всех норм и правил. Для этого необходимо обратиться в специализированную компанию, которая, соблюдая все законодательные требования, занимается профессиональной утилизацией бензоинструмента.

ГАРАНТИЯ ИЗГОТОВИТЕЛЯ (ПОСТАВЩИКА)

Внимание! Срок службы культиватора зависит от совокупности факторов, основные из которых, типы и качество используемых бензина и моторного масла, частота пусков и остановок, температура и запылённость окружающей среды.

1. Гарантийный срок эксплуатации культиватора - 12 календарных месяцев со дня продажи, только в случае проведения необходимого технического обслуживания.
2. В случае выхода из строя культиватора в течение гарантийного срока эксплуатации по вине изготовителя, владелец имеет право на бесплатный гарантийный ремонт при соблюдении следующих условий, отсутствие механических повреждений; сохранность пломб (при наличии) и защитных наклеек; отсутствие признаков нарушения требований руководства по эксплуатации; наличие в руководстве по эксплуатации отметки о продаже и наличие подписи Покупателя; соответствие серийного номера оборудования номеру гарантийного талона; отсутствие следов неквалифицированного ремонта. При отсутствии у Вас правильно заполненного гарантийного талона, мы будем вынуждены отклонить Ваши претензии.
Удовлетворение претензий потребителя с недостатками по вине изготовителя производится в соответствии с законом РФ« О защите прав потребителей».
Адрес ближайшего к Вам сервисного центра можно найти на нашем сайте.

3. Безвозмездный ремонт или замена изделия в течение гарантийного срока эксплуатации производится при условии соблюдения потребителем правил эксплуатации и технического обслуживания, хранения и транспортировки.
4. При обнаружении Покупателем каких-либо неисправностей изделия, в течение срока, указанного в п.1 Гарантии изготовителя, он должен проинформировать об этом Продавца и предоставить изделие Продавцу для проверки. Максимальный срок проверки - в соответствии с законом РФ« О защите прав потребителя». В случае обоснованности претензий Продавец обязуется за свой счет осуществить ремонт изделия или его замену. Транспортировка изделия для экспертизы, гарантийного ремонта или замены производится за счет Покупателя.
5. В том случае, если неисправность изделия вызвана нарушением условий его эксплуатации или Покупателем нарушены условия, предусмотренные в данной гарантии, Продавец с согласия Покупателя вправе осуществить ремонт изделия за отдельную плату.
6. На Продавца не могут быть возложены иные, не предусмотренные настоящим руководством, обязательства.
7. Гарантия не распространяется на, любые поломки связанные с погодными условиями (дождь, мороз, снег); при появлении неисправностей, вызванных действием непреодолимой силы (несчастный случай, пожар, наводнение, удар молнии и т.п.) нормальный износ, наружное силовое оборудование, также , как

и все механические устройства, нуждается в расходных материалах, а также в должном техническом обслуживании и замене изношенных частей. Гарантией не покрывается ремонт, потребность в котором возникает вследствие нормального износа, сокращающего срок службы частей и оборудования. На износ таких частей, как присоединительные контакты, указатели уровня масла, свечи, уплотнители, воздушные и иные фильтры, топливные отстойники и т.п; естественный износ культиватора; (полная выработка ресурса, сильное внутреннее или внешнее загрязнение); на оборудование и части которые стали предметом неправильной установки, модификации, неправильного применения, небрежности, несчастного случая, перегрузки, превышения максимальных оборотов, а также неправильного обслуживания, ремонта или хранения, что неблагоприятно влияет на ее характеристики и надёжность. На обычное техническое обслуживание, а также промывку топливной системы и устранение забиваний (в результате действия химикатов, грязи, углеродистых и известковых отложений и т.п.). На неисправности, возникшие в результате перегрузки, повлёкшей выход из строя двигателя или других узлов и деталей. К безусловным признакам перегрузки относятся, помимо прочих, появление цветов побежалости, деформация или оплавления деталей и узлов, потемнение или обугливание изоляции проводов двигателя под действием высокой температуры.

Культиватор принимается в гарантийный ремонт в чистом виде.

Приложение 1
(обязательное)

ИНСТРУКЦИЯ ПО БЕЗОПАСНОСТИ
(для бензиномоторных машин)

1. Общие указания мер безопасности

Внимание! Прочтите все предупреждения и указания мер безопасности и все инструкции. Невыполнение предупреждений и инструкций может привести к тяжёлым травмам, пожару и (или) серьёзным повреждениям.

Сохраните все предупреждения и инструкции для того, чтобы можно было обращаться к ним в дальнейшем.
Термин бензиномоторная машина (ГОСТ Р 50060-98) используется для обозначения Вашей машины, конструкция которой построена на базе одноцилиндрового двухтактного карбюраторного двигателя воздушного охлаждения. Двигатель работает на топливе из смеси неэтилированного бензина с октановым числом не менее 92 и специального масла для двухтактных двигателей.
Инструмент имеет повышенный уровень шума и вибрации. Рекомендуется работа с применением средств индивидуальной защиты и ограничением времени работы.
Не допускайте посторонних к рабочему месту.

1.1 Безопасность рабочего места

1.1.1 Содержите рабочее место в чистоте и обеспечьте его хорошее освещение. Если рабочее место загромождено или плохо освещено, это может привести к несчастным случаям.
1.1.2 Не применяйте инструмент при работе в закрытых помещениях. Выхлоп двигателя содержит опасный угарный газ.
1.1.3 Не эксплуатируйте бензиномоторную машину во взрывоопасной среде (например, в присутствии воспламеняющихся жидкостей, газов или пыли). Машины с бензиномоторным приводом являются источником искр, которые могут привести к возгоранию пыли или паров.
1.1.4 Не подпускайте детей или посторонних лиц к бензиномоторной машине в процессе её работы. Отвлечение внимания может привести к потере контроля над машиной.

1.2 Пожарная безопасность

Внимание! Бензин является легковоспламеняющейся жидкостью.

1.2.1 Храните топливо только в предназначенных для этого канистрах.
1.2.2 Не курите при работе с топливом.
1.2.3 Пробку бака открывайте медленно, чтобы постепенно сбросить избыточное давление внутри бака. Заливку топлива в бак и осушение топлива из бака выполняйте

только на открытом воздухе с помощью воронки при остывшем выключенном двигателе.
1.2.4 Не снимайте пробку с бензобака при работающем или горячем двигателе.
1.2.5 Тщательно закручивайте пробки бензобака и канистры с бензином.
1.2.6 В случае разлива бензина не запускайте двигатель, уберите машину с места заправки и примите меры по удалению разлитого топлива и предупреждению его возгорания до тех пор, пока оно не испарится и его пары не рассеются.
1.2.7 Незамедлительно убирайте следы бензина с корпуса бензиномоторного инструмента.
1.2.8 Не запускайте машину в месте заправки, запускать двигатель на расстоянии не менее 3 метров от места заправки топливом.
1.2.9 Избегайте контакта топлива с одеждой. В случае его попадания смените одежду перед запуском двигателя.
1.2.10 Не направляйте глушитель (выхлопные газы) на легковоспламеняющиеся материалы.
1.2.11 Не оставляйте заправленный топливом бензиномоторный инструмент в помещении, где испарения бензина могут вступить в контакт с пламенем, искрой или источником сильного тепла. Чтобы уменьшить риск воспламенения, очищайте двигатель и глушитель от опилок, остатков веток, листьев и масла.
1.2.12 Дайте остыть двигателю перед внесением машины в помещение и перед транспортировкой.

1.3 Личная безопасность

1.3.1 Ознакомьтесь с органами управления и надлежащим использованием бензиномоторного инструмента.
1.3.2 Научитесь быстро останавливать двигатель.
1.3.3 Будьте бдительны, следите за своими действиями и руководствуйтесь здравым смыслом при эксплуатации бензиномоторных машин. Не пользуйтесь бензиномоторными машинами, если Вы устали, находитесь под действием наркотических средств, алкоголя или лекарственных препаратов. Кратковременная потеря концентрации внимания при эксплуатации машин может привести к серьезным повреждениям. Ограничьте количество времени использования машины, непрерывная работа приблизительно 10 минут и 10-20 минут отдыха между этапами работы. Не следует превышать общее время работы бензопилой в день более 2-х часов.
1.3.4 Пользуйтесь индивидуальными защитными средствами. Всегда надевайте средства для защиты глаз. Защитные средства – такие, как маски, предохраняющие от пыли, обувь, предохраняющая от скольжения, каска или средства защиты слуха, используемые в соответствующих условиях – уменьшат опасность получения повреждений.
1.3.5 Перед запуском машины удалите все регулировочные или гаечные ключи. Ключ, оставленный вблизи вращающихся частей машины, может привести к травмированию оператора.
1.3.6 При работе не пытайтесь дотянуться до чего-либо, всегда сохраняйте устойчивое

положение. Это позволит обеспечить лучший контроль над машиной в неожиданных ситуациях.

1.3.7 Одевайтесь надлежащим образом. Не носите свободной одежды или ювелирных изделий. Не приближайте свои волосы, одежду и перчатки к движущимся частям машины. Свободная одежда, ювелирные изделия и длинные волосы могут попасть в движущиеся части.

1.4 Эксплуатация и уход за бензиномоторной машиной

Внимание! При работе бензиномоторной машиной Вы несёте ответственность за последствия инцидентов или нештатных ситуаций, в результате которых могут пострадать третьи лица или их имущество.

1.4.1 Перед началом работы машиной убедитесь, что срок годности топливной смеси, пропорция ее компонентов, марка бензина, масел и параметры рабочего инструмента, а также условия работы соответствуют требованиям настоящего Руководства.

1.4.2 Не перегружайте бензомоторную машину. Используйте машину соответствующего назначения для выполнения необходимой Вам работы. Лучше и безопаснее выполнять бензиномоторной машиной ту работу, на которую она рассчитана.

1.4.3 Не изменяйте регулировки двигателя и не выводите его на слишком высокие обороты.

1.4.4 Не используйте бензиномоторную машину, если её выключатель неисправен (не включает или не выключает). Любая машина, которая не может управляться с помощью выключателя, представляет опасность и подлежит ремонту.

1.4.5 Заглушите двигатель машины перед выполнением каких-либо регулировок, замены принадлежностей или помещением её на хранение.

1.4.6 Храните неработающую машину в месте, недоступном для детей, и не разрешайте лицам, незнакомым с машиной или данной инструкцией, пользоваться машиной. Бензиномоторные машины представляют опасность в руках неквалифицированных пользователей.

1.4.7 Обеспечьте техническое обслуживание бензиномоторных машин. Проверьте машину на предмет правильности соединения и закрепления движущихся частей, поломки деталей и иных несоответствий, которые могут повлиять на работу машины. В случае неисправности отремонтируйте машину перед использованием. Часто несчастные случаи происходят из-за плохого обслуживания машины.

1.4.8 Храните режущие инструменты в заточенном и чистом состоянии. Режущие инструменты с острыми кромками, обслуживаемые надлежащим образом, реже заклинивают, ими легче управлять.

1.4.9 Используйте бензиномоторные машины, приспособления, инструменты и пр. в соответствии с данным Руководством с учетом условий и характера выполняемой работы. Использование машины для выполнения операций, на которые она не рассчитана, может создать опасную ситуацию.

1.5 Обслуживание

1.5.1 Ваша машина должна обслуживаться квалифицированным персоналом, использующим только оригинальные запасные части. Это обеспечит безопасность машины.

ВОЗМОЖНЫЕ НЕИСПРАВНОСТИ И СПОСОБЫ ИХ УСТРАНЕНИЯ

Неисправность	Причина	Метод устранения
Двигатель не запускается	В топливном баке нет бензина	Залейте в бак чистый и свежий бензин
	Закрыт топливный кран	Открыть топливный кран
	Высоковольтный провод не подсоединен к свече	Наденьте колпачок высоковольтного кабеля на свечу
	Неправильное положение воздушной заслонки	Повернув рычаг закройте воздушную заслонку
Двигатель работает неравномерно	Плохой контакт на свече зажигания	Надежно закрепите высоковольтный кабель
	Плохой бензин, вода и грязь в топливной системе	Слейте старый и залейте в бак чистый и свежий бензин
	Грязный воздушный фильтр	Очистить или заменить воздушный фильтр
Фрезы не вращаются	Фрезы блокированы камнями или крупными клубнями почвы	Заглушите двигатель, снимите контакт со свечи зажигания и освободите фрезы
	Не отрегулирован трос сцепления	Отрегулируйте трос сцепления
Повышенная вибрация	Ослабли крепежи	Заглушите двигатель, снимите контакт со свечи зажигания и затяните все крепежные элементы

Гарантийный талон

Модель изделия

Наименование торговой организации

Дата продажи

Ф.И.О. и подпись продавца

Серийный номер

Печать торговой организации

Подпись покупателя

Изделие получено в технически исправном состоянии, без механических повреждений и в полной комплектности. Инструкция по эксплуатации на русском языке получена. Работоспособность изделия проверена в моем присутствии, претензий по качеству не имею.

Наименование сервисного центра, М.П.

Дата приема изделия в ремонт

Дата выдачи

Наименование и серийный номер изделия

Подпись исполнителя

Подпись владельца

Наименование сервисного центра, М.П.

Дата приема изделия в ремонт

Дата выдачи

Наименование и серийный номер изделия

Подпись исполнителя

Подпись владельца

Наименование сервисного центра, М.П.

Дата приема изделия в ремонт

Дата выдачи

Наименование и серийный номер изделия

Подпись исполнителя

Подпись владельца